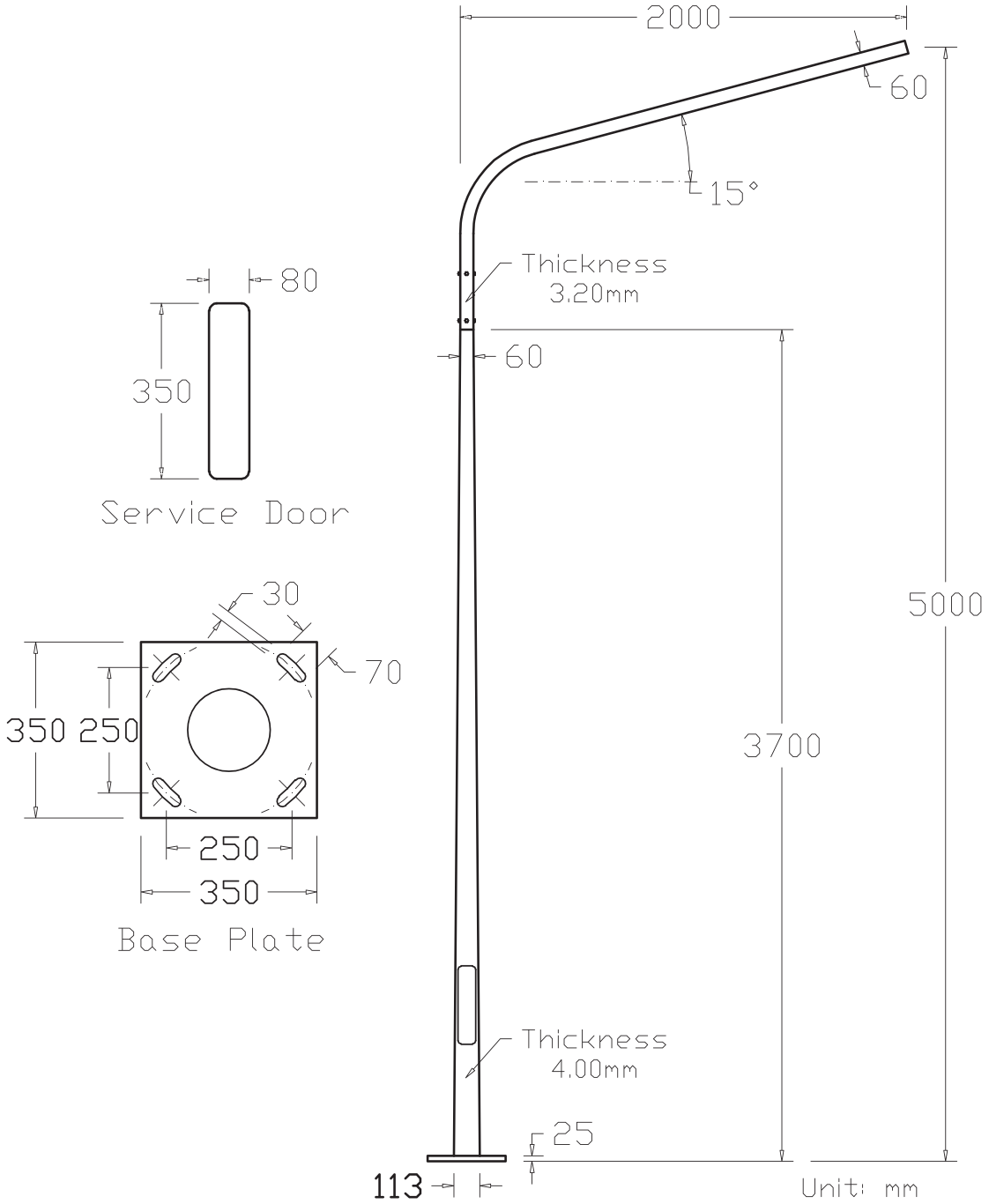

TIS2316-2549

ได้รับการรับรองมาตรฐาน มอก. 2316-2549
มาตรฐานเสาเหล็กกล้าเคลือบสังกะสีสำหรับไฟฟ้าแสงสว่าง

LUNAR

SINGLE BRACKET STEEL COLUMN		
Article no. SC61/500-200	Height: 5.0 m	Bracket Arm Length: 2.0 m
Manufacturer: SANGCHAI LIGHTING LIMITED PARTNERSHIP		

TIS2316-2549

ISO 9001:2008